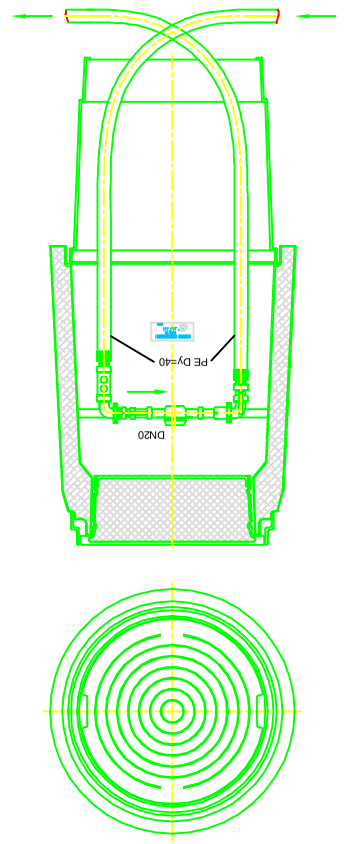


| | | | | |
|---|---|---|---|---|
| ekowater | EKOWATER Zbigniew Rusznowski<br>ul. Kowalskiej 37<br>05-092 Łomianki | | | |
| Temat | PRZEBUDOWA I ROZBUDOWA OCZYSZCZALNI ŚCIEKÓW W GŁOWNIE | | | |
| Obiekt | STUDNIA WODOMIERZOWA | | | |
| Branża | SANITARNA - WOD KAN | | | Nr rys. |
| Rysunek | RYSUNEK POGLĄDOWY | | | 6 |
| Opracował | mgr Zbigniew Rusznowski | Nr uprawnień | Podpis | Data |
| Projektował | mgr inż. Lech Skoda | GPII-460-1175 | | 02.2016 |
| Sprawdził | dr inż. Jerzy Przybiła | 38/88/WG | | Skala |
| | | | | - |