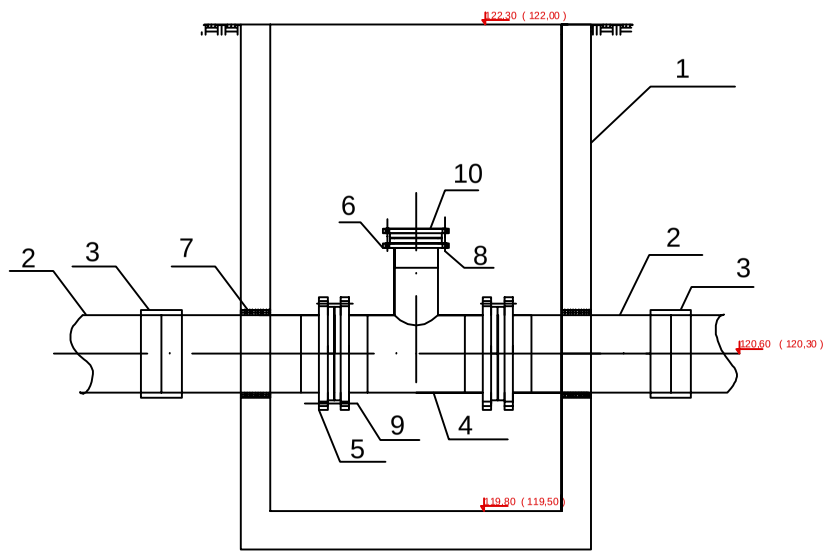

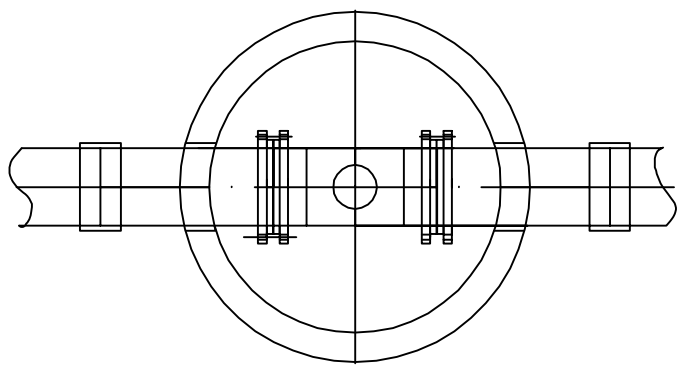

L.p	WYSZCZEGÓLNIENIE	Szt.
1	Studnia Öelbetowa Šr. wew. 150 S1, S2	1
2	Rura PE 100, d = 400	1
3	Mufa elektrooporowa PE 100, d = 400	1
4	Trójnik redukcyjny PE 100, d = 400/225	1
5	Koğnierz PP z wk. ğudkÑstalowÑ DN 400	1
6	Koğnierz PP z wk. ğudkÑstalowÑDN 225	1
7	PrzejŠcie szczelne - ğuÖich uszczelniajÑcy typ Integra	1
8	śruba stalowa A2 M20x150	8
9	śruba stalowa A2 M24x200	16
10	Koğnierz PP pe ğy DN 225	1
11		
12		

ekowater

EKOWATER Zbigniew Ruszkowski
ul. Kownackiej 37
05-092 Łomianki

Temat	PRZEBUDOWA I ROZBUDOWA OCZYSZCZALNI ŚCIEKÓW W GŁOWNIE			
Obiekt	PROFILE RUROCIĄGÓW			
BranŇa	SANITARNA - TECHNOLOGIA			Nr ry
Rysunek	STUDNIE REWIZYJNE			3
	Imiń i Nazwisko	Nr uprawnieŒ	Podpis	Data
Opracowağ	inÛ. Zbigniew Ruszkowski			01.201
Projektowağ	mgr inÛ Lech Siczek	GP.II-460-11/76		Skala
Sprawdzić	dr inÛ Jerzy PrzybÓŁaki	388/88/WÛ		1:20